ՀԱՆԳՈՒՅՑ 1

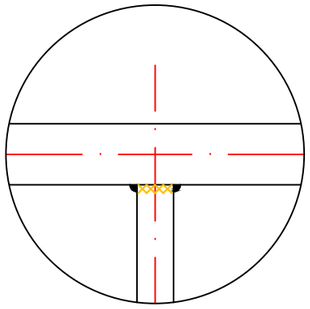

ՀԱՆԳՈՒՅՑ 2

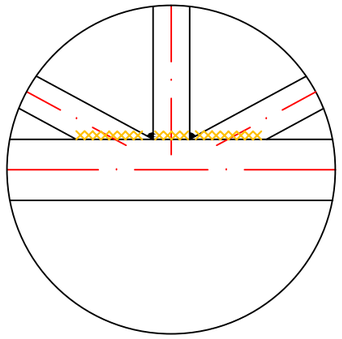

ՀԱՆԳՈՒՅՑ 3

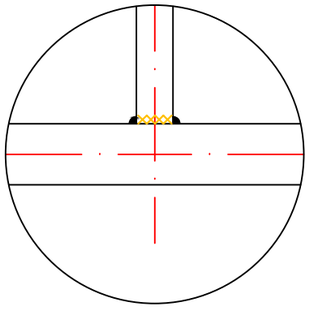

ՀԱՆԳՈՒՅՑ 4

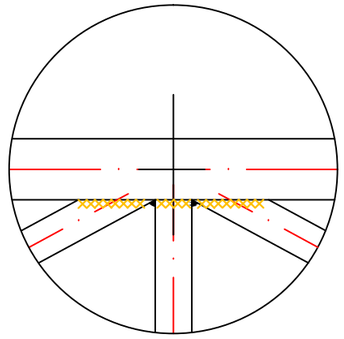

ՀԱՆԳՈՒՅՑ 5

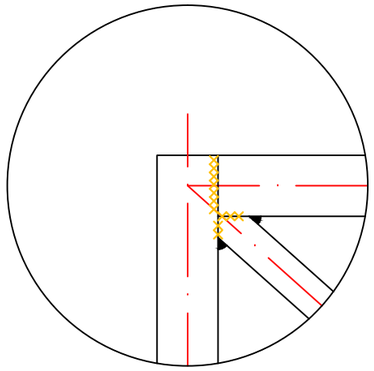

ՀԱՆԳՈՒՅՑ 6

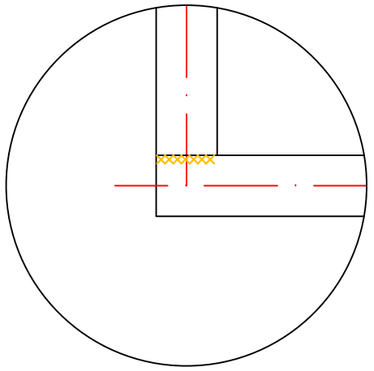

ՀԱՆԳՈՒՅՑ 7

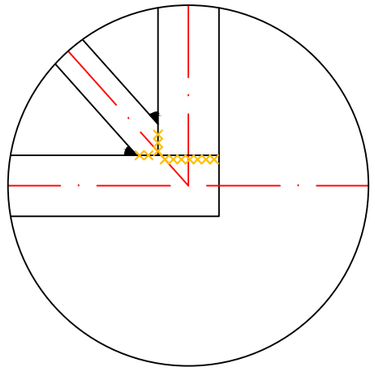

ԵՐԵՎԱՆԻ ՄԱԼԱԹԻԱ-ՍԵԲԱՍՏԻԱ ՎԱՐՉԱԿԱՆ ՇՐՋԱՆԻ ԳՐԱԴԱՐԱՆԱՅԻՆ ՀԱՄԱԿԱՐԳԻ ՀԻՄՆԱՆՈՐՈԳՄԱՆ ԱՇԽԱՏԱՆՔՆԵՐ				ՊԱՅՄԱՆԱԳԻՐ ԵՔ-ՊԸԱՇՁԲ-14/95-1		
ՏՆՕՐԵՆ	Ա. ԱՌԱՔԵԼՅԱՆ		ԿՈՆՍՏՐՈՒԿՏՈՐԱԿԱՆ ՄԱՍ	ՓՈՒԼ	ԹԵՐԹ	ԹԵՐԹԵՐ
ՃԱՐՏԱՐԱԳԵՏ	Ա. ՀՈՎՀԱՆՆԻՍՅԱՆ			ԱՆ	Կ-5	7
			ԿՏՐՎԱԾՔ 2-2, ՄԵՏԱՂԱԿԱՆ ՏԱՐՐԵՐԻ ՍԱՄՆԱԳԻՐ	«ԱՐՄՍՏՐՈՅ» ՍՊԸ 2014թ.		